平成２１年度「第３７回山梨県春季少年サッカー大会」組み合わせ

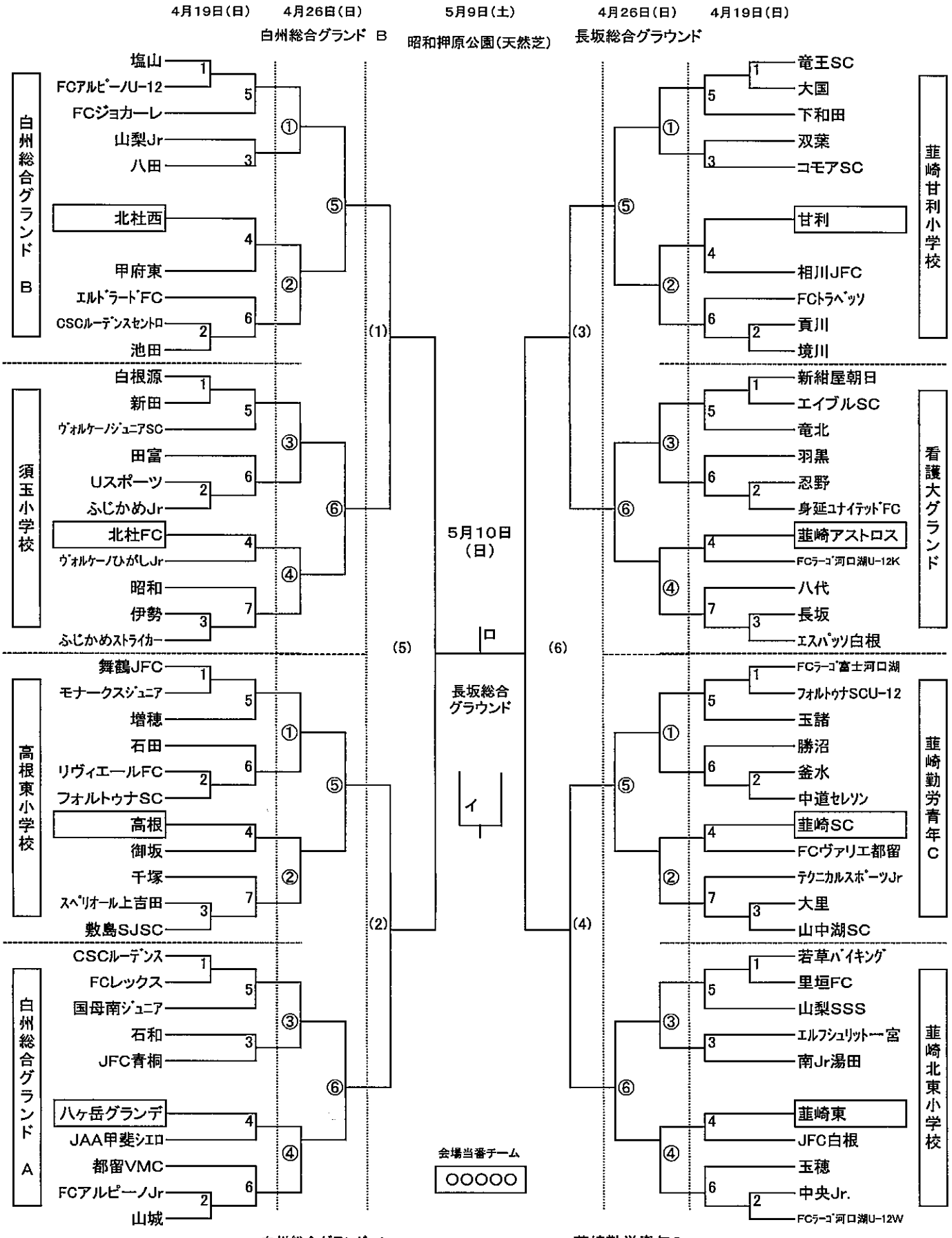

試合開始時刻

1	9:00	4	12:00	7	15:00
2	10:00	5	13:00		
3	11:00	6	14:00		

①(1)	9:30	④(4)	12:30
②(2)	10:30	⑤(5)	13:30
③(3)	11:30	⑥(6)	14:30

イ	9:30
ロ	11:00